FURUNO

FA-30

RÉCEPTEUR AIS

COMPATIBLE AVEC LA SÉRIE NAVNETVX2, RADARS & LECTEURS DE CARTES FURUNO AINSI QUE TOUS LES PC

Navnet vx2

Radar

Logiciel pour PC

- Améliore la sécurité de navigation grâce à la réception d'informations essentielles sur le comportement des navires équipés d'émetteurs AIS.
- Combiné avec un radar et un lecteur de cartes FURUNO compatible AIS, le FA30 rend compte avec précision de la zone de navigation dans laquelle vous vous trouvez.
- Puissante réception sur double canal (de 156.025MHz à 162.025MHz).
- Robustesse FURUNO garantie. Se monte facilement sur une cloison.

FA-30

A quoi sert la technologie AIS?

Le FA-30 reçoit des informations relatives à la route de navires équipés d'émetteurs et ce, quelques soient les conditions météorologiques (brouillard, nuit) ou géographiques (courbe de fleuve, piton rocheux...).

Les informations AIS incluent la position du bateau, COG et SOG, vous permettant de prévoir les changements de cap des autres navires et ainsi d'éviter les collisions.

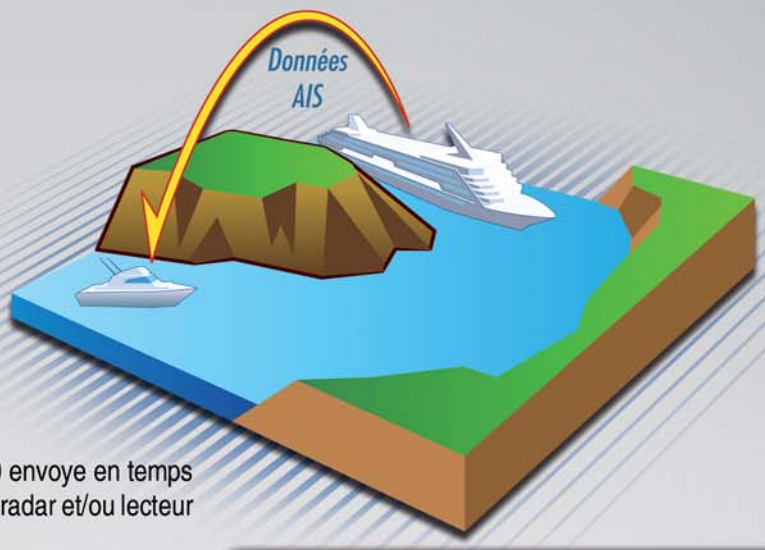

■ Le Système d'Identification Automatique (AIS) du récepteur FA-30 envoye en temps réel les positions et comportements des navires équipés AIS sur votre radar et/ou lecteur de cartes.

■ Les informations reçues par le FA-30 incluent : la position du navire, sa course/vitesse sur le fond (COG/SOG), son cap, sa direction... Sur la carte ou l'écran radar, l'AIS indique la vitesse et la trajectoire des cibles.

■ En utilisant un câble Ethernet, vous pouvez répéter ces informations sur un PC en utilisant le logiciel livré en standard avec votre FA-30. Vous pouvez aussi l'interfacer avec les radars et lecteurs de cartes FURUNO respectant le langage NMEA0183. Aucune autre interface n'est requise pour le connecter avec la NavNet vx 2.

■ Comme les cibles AIS peuvent être suivies même hors de vue, le FA-30 vous permet d'évaluer avec précision votre situation dans les voies navigables encombrées.

État des cibles

Informations reçues

Fixes

MMSI (service mobile maritime d'identification)
Numéro IMO* ; Nom du bateau ; Signal d'appel
Longueur et traverse ; Type de navire
Localisation du point d'attache de l'antenne sur le bateau.

Dynamiques

Position du bateau
Heure universelle synchronisée (UTC)
Course / Route sur le fond (COG) / (SOG)
Cap ; Statut de navigation*

Relatives à la route

Tirant d'eau
Chargements dangereux
Destination et temps estimé d'arrivée*

Réception de messages relatifs à la sécurité
Relatives à la sécurité

Affichage LED
Sortie des informations de série.

* *Classe-A uniquement*

Caractéristiques

NORMES

IMO Res. MSC.74 (69) Annexe 3, ITU-R Rec. M.1371-2
IEC 61993-2 Ed.1 (Class-A AIS),
IEC 62287-1 (Class-B CS-TDMA AIS),
IEC 60945 Ed.4, IMO Res. A.917 (22)

UNITÉ DE RÉCEPTION

Fréquence RX de 156.025MHz à 162.025MHz
Écart entre canaux 25kHz/12.5kHz

INTERFACE

NMEA0183
Sortie (38.4kbps) : VDM, VDO, ACA, ACS, ALR, TXT
Ethernet 10/100BASE-T
Alimentation 12-24 VCC, 1.2-0.6 A

ENVIRONNEMENT

Température (IEC 60945 Ed.4) de -15 à +55°C
Humidité (IEC 60945 Ed.4) +40°C , 93%RH
Étanchéité (IEC 60529) IP20

ÉQUIPEMENT

Standard
1. Récepteur AIS FA-30 avec câble combiné Power/Serial
2. Logiciel de surveillance de cibles AIS
3. Matériel pour installation et pièces détachées.

Optionnel
1. Antenne VHF 150M-W2VN
2. Câble LAN (2/10m)
3. Cordon data 7PF pour NavNet vx2 7" (ref. 000.154.028)
4. Cordon data 6PF pour NavNet vx2 10"4 & BlackBox (ref. 000.154.054)

RECEPTEUR AIS

1.5kg 3.3lb

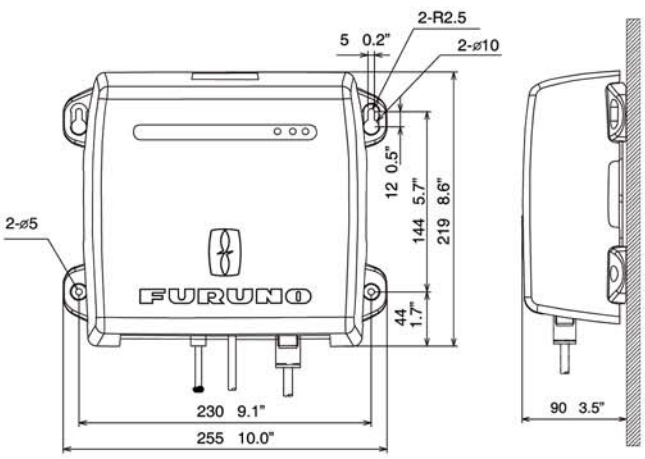

INTERCONNEXION

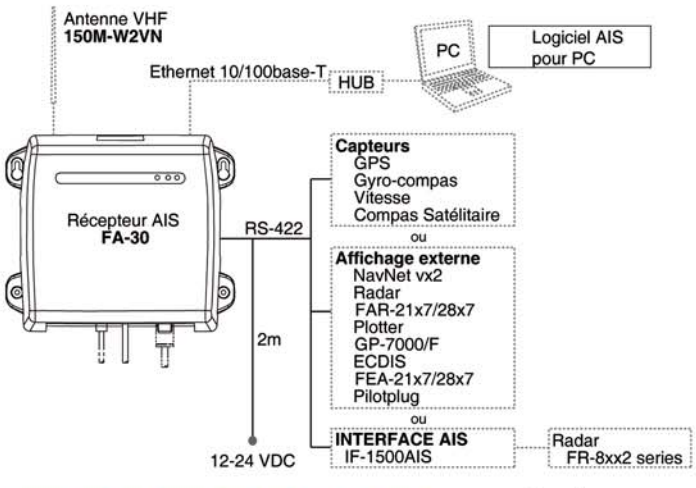

Sauf erreur typographique. Document non contractuel. FURUNO se réserve le droit de modifier le contenu du présent document sans préavis. Conception/réalisation Régis Parez | FURUNO France 06/2007.

FURUNO

www.furuno.fr